SPA-554 氣動油壓/扭力扳手泵浦

- 4hp強力馬達。
- 空氣驅動。
- 最大輸出壓力: 700bar
- 二段式高效能泵浦。
- 外部調壓。
- 內建式回油釋放閥保護油壓工件。
- 選配八孔1/4"口徑同步分流器 (含公母快速接頭及防塵蓋), 可4組扳手同步作業。
- 適用於液壓扭力扳手工具。
- 氣動遙控5M。

氣動遙控線
Pneumatic remote
SPA554TQ-A-A1

Hydraulic Air/Torque Wrench Pump

※ Powerful 4 hp motor starts under load.
※ Use where air is the preferred source of power.
※ Max. Pressure : 700bar
※ Two speed high performance pump.
※ External adjustable pressure regulator.
※ Retract side internal relief valve protects tool
※ Opt eight 1/4" ports (include female and male couplers with dust cap), that can synchronize work for 4 hydraulic wrench.
※ Use for Hydraulic torque Wrench
※ Pneumatic remote control with 5M cord.

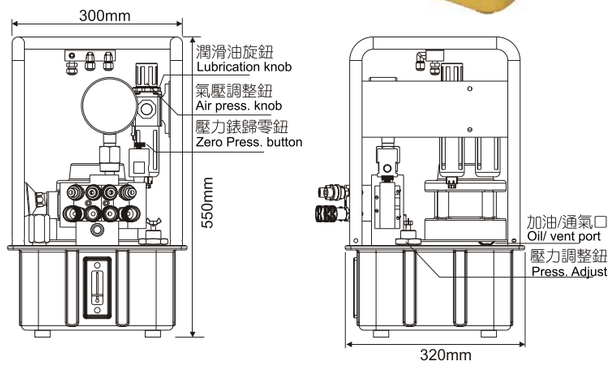

選配
Optional
G=充油式壓力錶
Pressure Gauge

型 號 Model Number	使用空壓 Air Supply Req'd	轉速 Rpm	噪音值 dBA at Idle and 700bar	馬達 Motor (hp)	流量 Flow rate (L/min) 0 (bar)	70 (bar)	350 (bar)	700 (bar)	油箱 Oil tank (L)	重量 (含油) Weight (with oil) (kg)
SPA-554TQ	1.4M³/min @6 bar	3,000	75	4	7.4	1.3	1.1	0.9	8	36.3

扳手專用雙併雙色油管
Torque Wrench twice Hoses

- SUN RUN XU22W 系列扳手專用雙併油管適用於任何油壓扭力扳手。

※ Use SUN RUN XU22W series torque wrench hoses with every model torque wrench to ensure the integrity of your hydraulic system.

型 號 Model Number	管徑 Tube Dia (in)	長度 Length (ft)	(m)	兩端尺寸 Hose End (in)		工作壓力 W.P (bar)	爆破壓力 B.P (bar)
XU22W-6M2NM2NM	1/4	20	6	1/4	1/4	700	2800
XU22W-12M2NM2NM	1/4	40	12	1/4	1/4	700	2800

Bolt grade 螺栓等級(強度區分)	Tensile strength 抗拉強度 RM(N/mm²)	Yield strength(90%) 降伏點(耐力) Rp0.2(N/mm²)	μ=0.1:Low friction application 低摩擦係數 μ=0.15:Normal friction application 一般摩擦係數 μ=0.2:High friction application 高摩擦係數 Tightening moment 力值 N.m														
6.8	600	480	μ=0.1	110	160	220	300	390	570	770	1050	1350	1740	2160	2690	3250	4180	5190
			μ=0.15	150	200	290	400	500	740	1000	1370	1760	2280	2820	3530	4250	5490	6800
			μ=0.2	170	240	340	460	590	870	1180	1610	2060	2690	3320	4160	5000	6470	8020
8.8	800	640	μ=0.1	150	210	300	410	520	760	1030	1400	1790	2320	2880	3590	4330	5570	6920
			μ=0.15	200	270	390	530	670	990	1340	1820	2340	3040	3760	4170	5660	7320	9070
			μ=0.2	230	320	450	630	780	1160	1570	2140	2750	3580	4430	5550	6670	8630	10700
B.7 (≦2-1/2")	min. 860	min. 720	μ=0.1	180	250	350	470	600	880	1190	1610	2080	2690	3330	4150	5010	6440	8000
			μ=0.15	230	320	450	610	770	1140	1550	2100	2700	3520	4350	5450	6550	8450	10490
			μ=0.2	270	370	530	720	910	1340	1820	2480	3180	4140	5120	6420	7710	9980	12370
10.9	1000	900	μ=0.1	220	310	440	600	760	1110	1510	2050	2640	3410	4230	5280	6360	8180	10160
			μ=0.15	290	400	570	780	980	1450	1970	2680	3430	4460	5530	6920	8320	10740	13330
			μ=0.2	340	470	670	920	1150	1710	2310	3150	4040	5260	6500	8150	9790	12670	15710
12.9	1200	1080	μ=0.1	260	370	510	700	890	1300	1770	2400	3080	3990	4950	6170	7440	9570	11890
			μ=0.15	340	470	670	920	1150	1700	2300	3130	4020	5220	6470	8090	9740	12570	15590
			μ=0.2	400	550	780	1080	1340	2000	2700	3680	4720	6150	7610	9540	11460	14830	18380
			M	**16**	**18**	**20**	**22**	**24**	**27**	**30**	**33**	**36**	**39**	**42**	**45**	**48**	**52**	**56**

Bolt grade 螺栓等級(強度區分)	Tensile strength 抗拉強度 RM(N/mm²)	Yield strength(90%) 降伏點(耐力) Rp0.2(N/mm²)	μ=0.1:Low friction application 低摩擦係數 μ=0.15:Normal friction application 一般摩擦係數 μ=0.2:High friction application 高摩擦係數 Tightening moment 力值 N.m														
6.8	600	480	μ=0.1	6440	7320	8520	9920	10170	10460	11720	13250	14690	16540	19650	20900	23780	25570
			μ=0.15	8480	9620	11230	13100	13470	13880	15580	17660	19620	22130	26360	28080	31980	34430
			μ=0.2	10010	11350	13270	15510	15960	16460	18510	21000	23350	26370	31450	33530	38210	41160
8.8	800	640	μ=0.1	8590	9760	11360	13220	13560	13950	15620	17670	19590	22060	26200			
			μ=0.15	11300	12830	14970	17470	17960	18510	20780	23550	26160	29510	35150			
			μ=0.2	13350	15140	17690	20680	21280	21950	24670	28000	31140	35150	41930			
B.7 (≦2-1/2")	min. 860	min. 720	μ=0.1	9930	11280	13130	15290	15680	16130	18060	20430	22650	25510				
			μ=0.15	13060	14830	17310	20200	20770	21400	24020	27250	30250	34120				
			μ=0.2	15430	17500	20460	23910	24610	25380	28530	32380	36000	40650				
10.9	1000	900	μ=0.1	12610	14330	16680	19420	19920									
			μ=0.15	16600	18840	21990	25660	26380									
			μ=0.2	19600	22240	25990	30370	31260									
12.9	1200	1080	μ=0.1	14760	16770	19520											
			μ=0.15	19430	22050	25730											
			μ=0.2	22940	26020	30410											
			M	**60**	**64**	**68**	**72**	**76**	**80**	**85**	**90**	**95**	**100**	**110**	**115**	**120**	**125**

Nominal thread size [mm] 公稱尺寸 [mm]

The data above is based on bolts lubricated to manufacturer's specifications. Due to a variation in friction, we recommend in extreme cases to check with the bolt manufacturer, as this chart represents a guideline only.
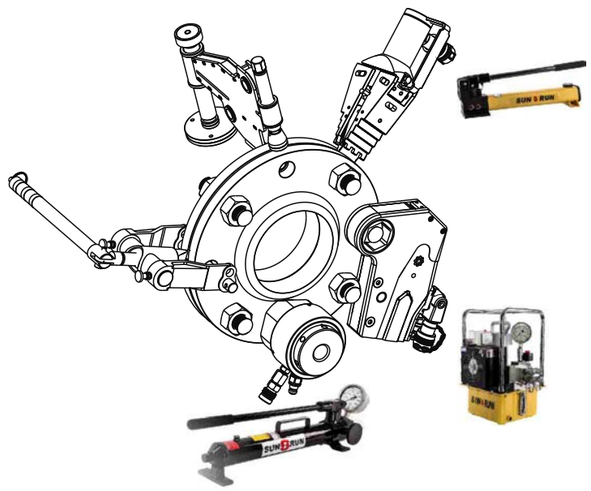
上述資料根據製造商在螺栓具潤滑狀態下提供。由於摩擦差異，我們建議與螺栓製造廠取得確認，本換算表僅依標準規範製作。